НОРДКЛИФФ®
СДЕЛАЕМ ЖИЗНЬ СВЕТЛЕЕ

СВЕТИЛЬНИК
ПАСПОРТ

МН 07

1. НАЗНАЧЕНИЕ

1.1 Светильник универсальный, встраиваемый/пристраиваемый светодиодный в стальном корпусе белого цвета. Предназначен для общего освещения производственных, административных и жилых помещений.

1.2 Светильник соответствует ТУ 3461-007-97341676-2011

2. ТЕХНИЧЕСКИЕ ХАРАКТЕРИСТИКИ

2.1 Питание светильника осуществляется от сети переменного тока напряжением 220-240 В, частоты 50 Гц

2.2 Класс защиты от поражения электрическим током - I.

2.3 Климатическое исполнение - УХЛ4

2.4 Индекс цветопередачи: Ra≥80

2.5 Основные параметры и характеристики:

Артикул светильника	Потребляемая мощность, Вт	Степень защиты	Световой поток источников света/светильника, лм	Коэффициент пульсации	Цветовая температура, К	Габаритные размеры, мм
Marenco LED4x1100 A121 T840 ECO	48	IP40	4400/3256	не более 5%	4000	595x595x40
Marenco LED4x1100 A185 T840 ECO	48	IP40	4400/3256	не более 5%	4000	595x595x30
Marenco LED2x1100 A123 T840 ECO	26	IP40	2200/1628	не более 5%	4000	295x595x40
Marenco LED2x2200 A139 T840 ECO	48	IP40	4400/3256	не более 5%	4000	295x1195x40
Marenco LED2x2200 A184 T840 ECO	48	IP40	4400/3256	не более 5%	4000	295x1195x30
Marenco LED4x2200 A140 T840 ECO	92	IP40	8800/6512	не более 5%	4000	595x1195x40
Marenco LED4x900 A158 T865 ECO	40	IP40	3200/2368	не более 5%	6500	595x595x40
Marenco LED4x900 A191 T840 ECO	40	IP40	3200/2368	не более 5%	4000	595x595x30

2.6 Дополнительные опции:

T840 – цветовая температура 4000 К
T850 – цветовая температура 5000 К
T865 – цветовая температура 6500 К (доступна для модели A158)
MW – микроволновый датчик движения
ICE – рассеиватель колотый лед
SPORT – белая защитная сетка
SB – крепление в потолок из гипсокарона
EMG – аварийный блок, 1 час

3. УСТРОЙСТВО

Светильник состоит из следующих составных частей:

а) Корпус в сборе, на котором смонтированы элементы электрической схемы (драйвер, клеммная колодка и внутренняя проводка светильника);

б) Рассеиватель. Лист призматический.

4. МОНТАЖ

4.1 Распакуйте светильники и убедитесь в их комплектности.

4.2 Установите светильник на полки подвесной системы потолка, если светильник предполагается монтировать в потолок армстронг или ему подобный.

4.3 Открутите винты с боковой части корпуса, снимите верхнюю часть. Прикрепите дно светильника с драйвером и светодиодными линейками к потолку, соедините верхнюю и нижнюю части, закрепите винтами.,см. инструкцию монтажа.

4.4 Подключите питание к клеммной колодке, расположенной внутри светильника, заземляющий провод закрепить к контакту, обозначенному знаком ⏚ если светильник используется как пристраиваемый. При подключении светильника с аварийным блоком, см. схему подключения светильника с опцией EMG.

4.5 Подключите питание к выведенному кабелю, если светильник встраиваемый (голубой провод — N; зеленый — заземление; красный/розовый/черный/коричневый - L).

4.6 Включите питание.**"ВНИМАНИЕ!!! Запрещается подавать напряжение на светильник при отсоединённом LED модуле."**
4.7 Очистку рассеивателя светильника от загрязнений и пыли производите мягкой безворсовой тканью без применения абразивных материалов и растворителей.

5. КОМПЛЕКТНОСТЬ

В комплект поставки входят:

Светильник в сборе – 2 шт., для модели A121 — 4 шт., для модели A185, A191 — 5 шт.
Паспорт – 1 шт.
Упаковка (картонная упаковка) – 1 шт.

6. МЕРЫ БЕЗОПАСНОСТИ

6.1 Все работы по монтажу и обслуживанию светильника должны производиться только при отключенной сети питания.
6.2 Светильник должен быть заземлен по ГОСТ 12.2.007.0.1

7. ГАРАНТИЙНЫЕ ОБЯЗАТЕЛЬСТВА

7.1. Гарантийный срок эксплуатации 36 месяцев со дня продажи при соблюдении потребителем условий эксплуатации.
7.2 В случае выхода светильника из строя во время гарантийного срока, при соблюдении правил эксплуатации, потребитель предъявляет претензии в соответствии с законодательством РФ

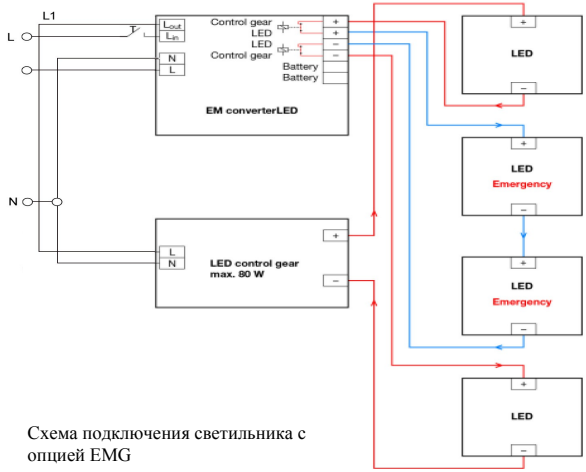

Схема подключения светильника с опцией EMG

Изготовитель: ООО “Световые решения”, 117105, г. Москва, Варшавское шоссе,35, стр.9
443101, г. Самара, ул. Хасановская, 47
northcliffe@northcliffe.ru