32880DEK

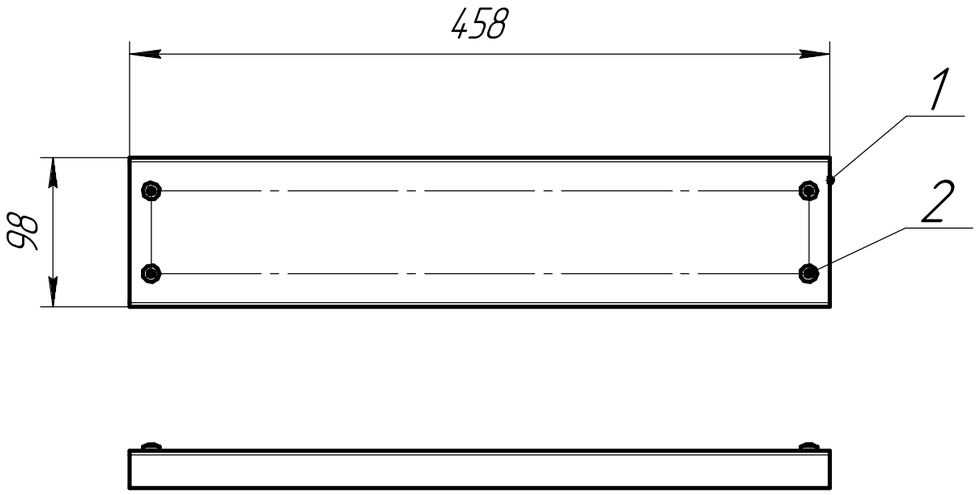

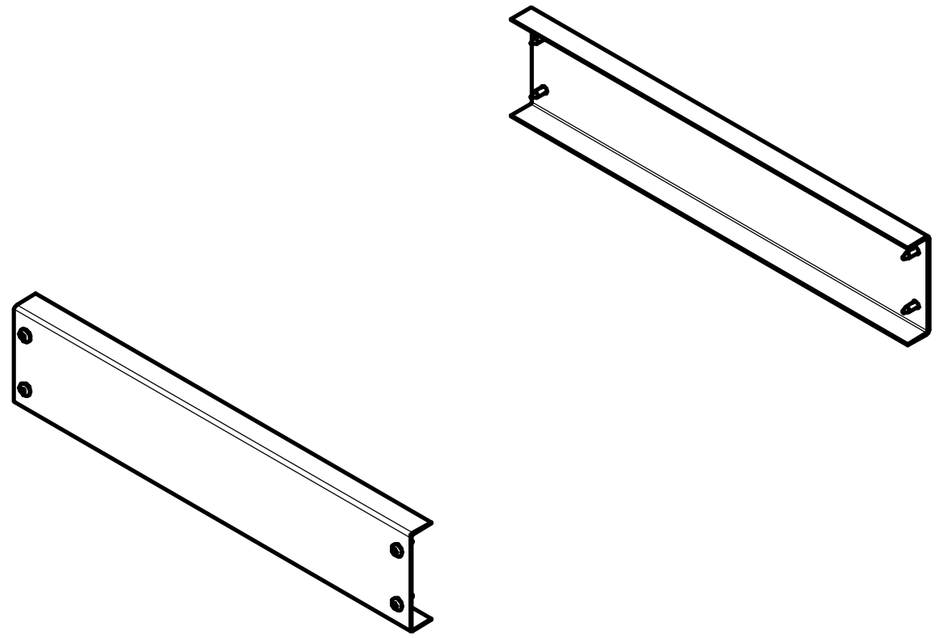

1. *Размеры для справок.
2. Общие допуски ГОСТ 30893.2-mK.

Формат	Зона	Поз.	Обозначение	Наименование	Кол.	Приме-чание
				Детали		
		1	32880DEK.01	Панель цоколя ВхШ 100х600мм	2	
				Стандартные изделия		
		2		Винт самонарезающий ГОСТ Р ИСО 14585-ST 5,5 х 16-С	8	

Изм.	Лист	№ докум.	Подп.	Дата
Разраб.				
Пров.				
Т.контр.				
Н.контр.				
Утв.				

32880DEK

Панели цоколя ВхШ 100х600мм, 2шт

Лит.	Масса	Масштаб
	1,58	1:4

Лист | Листов 1

Лист 1,5Х1250Х2500 ГОСТ 19904-90 / 08пс ГОСТ 9045-93

Перв. примен. | Справ. № | Подп. и дата | Инв. № дубл. | Взам. инв. № | Подп. и дата | Инв. № подл.

Копировал | Формат А3